ZWCADアカデミックバージョンによって設計されます

本資料の内容に係る全権利は、宇部興機株式会社に帰属するものであり
本資料配布目的以外の流用、複製、第三者への提示等は厳禁とする。

製品姿図

【全体図(制御ボックス左)】

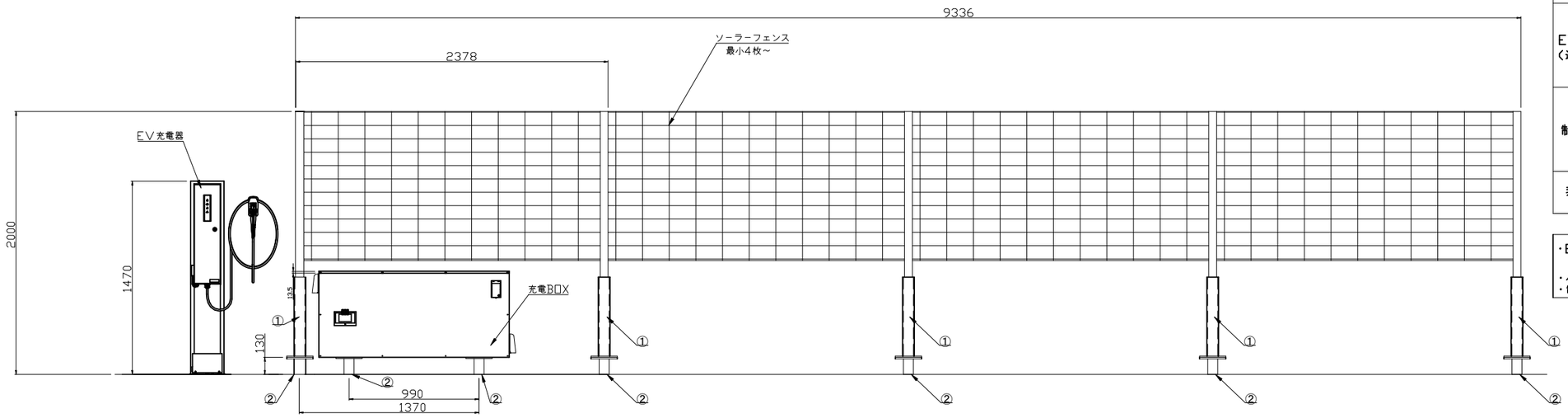

【全体図(制御ボックス右)】

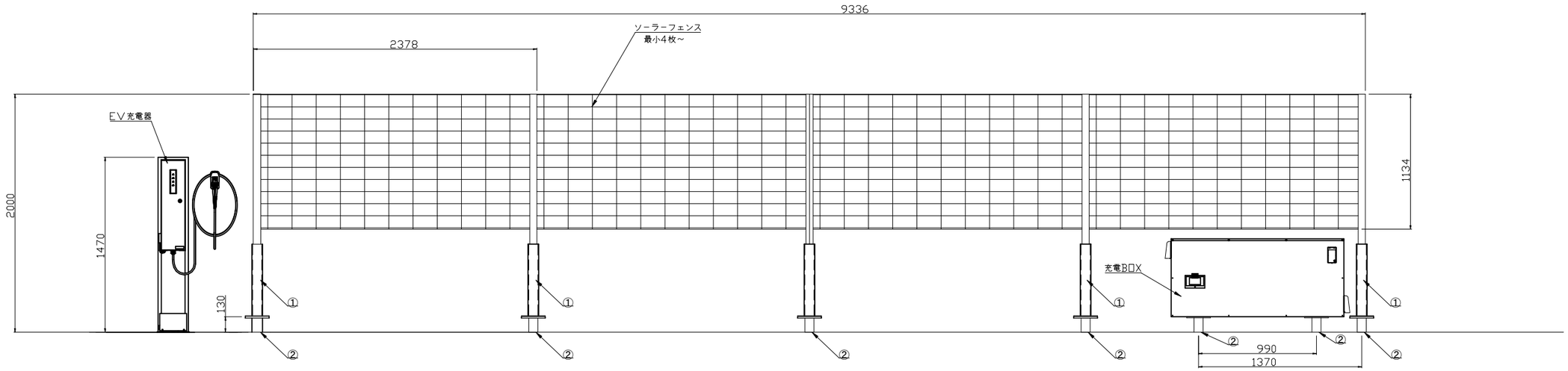

【BOX詳細図】

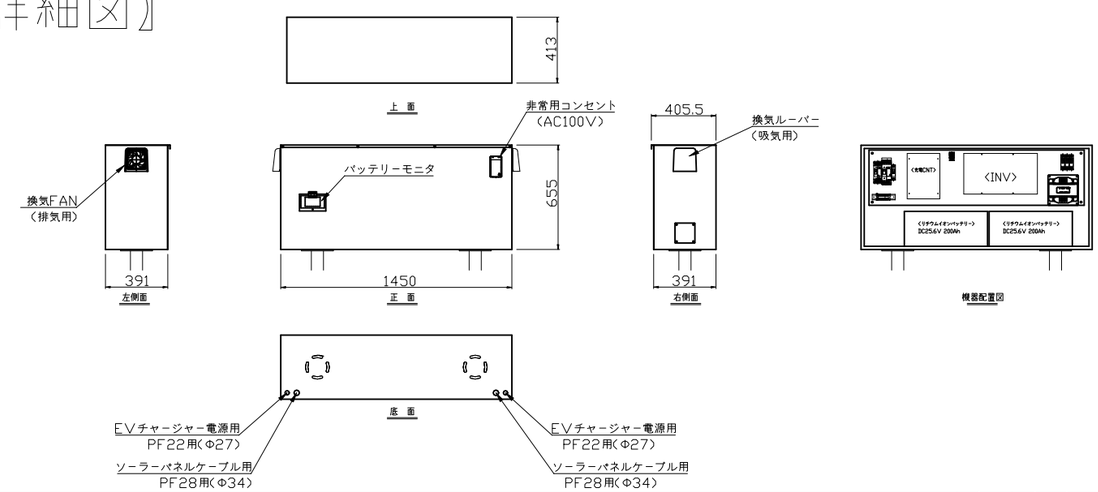

【機器仕様】

部品名	仕様		備考
ソーラーパネル	単結晶シリコン太陽電池		Max2.34kW(585W×4枚)、両面発電
EV充電器(通信機能なし)	本体	ステンレス製	IP54
	コネクタ	普通充電コネクタ	3.2kw(AC200V-16A)
			iEC62196-2ed2.0type1準拠
		ケーブル	7M
制御ボックス	バッテリー	リチウムイオン電池	容量:200Ah/51.2V(約9.6KWh)
		バッテリーモニター	電圧・残量表示
	交流出力		単相2線式AC200V/60HZ
			定格出力:4000W
非常用電源	AC100V×1口,USB 5V×1口 Max:1500KVA		筐体:アルミ 専用キー付き

【その他】

・EV普通充電(3.2kW)の使用可能時間目安はバッテリー満充電状態で
　約2時間程度になります。(※初期値・満充電時)
・バッテリーが空の状態からソーラー発電で満充電になるまでの充電時間目安は約5時間となります。
・制御ボックス重量:約190Kg(バッテリー、機器含む)

No	部材名	材質	数量	備考
②	杭	アルミ	1	Φ89.1 L=1,000mm
①	ソーラー架台	アルミ	1	支柱、横フレーム、横・縦ダクト

承認 APPROVED BY	'25.06,11	山田	(名称) ARTICLE	ソーラーフェンス電源システム
検図 CHECKED BY	'25.06,11	斉藤		製品参考姿図
作図 DRAWN BY	'25.06,11	章本		型式:SFPU-2.32KW-Li200A-200V
尺度 SCALE	1:40(横A3)	製作数量 No. SETS	1式	工事番号 WORK No.
宇部興機株式会社		(図番) DWG. No.	SFPU-2.32KW-Li200A-200V-S001	

ZWCADアカデミックバージョンによって設計されます
ZWCADアカデミックバージョンによって設計されます
ZWCADアカデミックバージョンによって設計されます